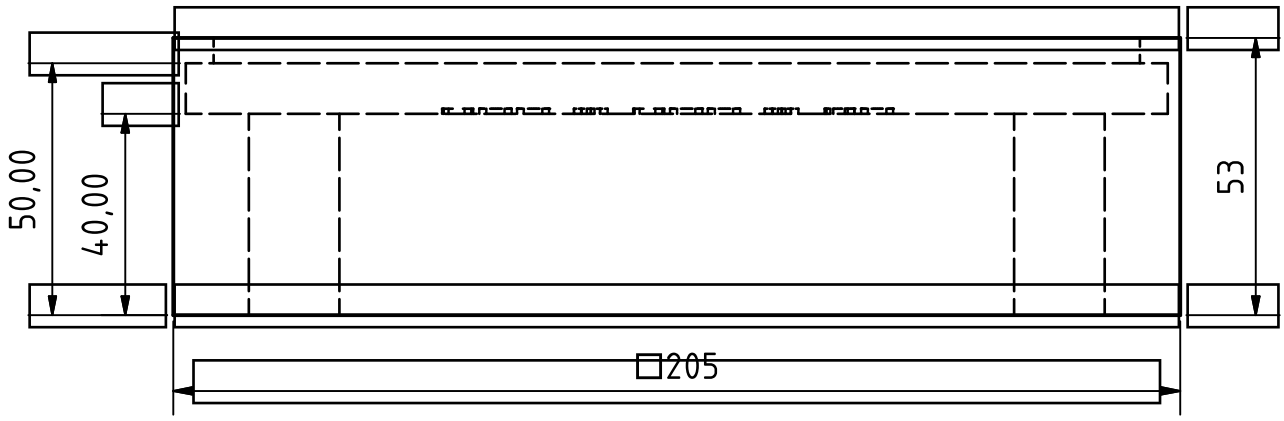

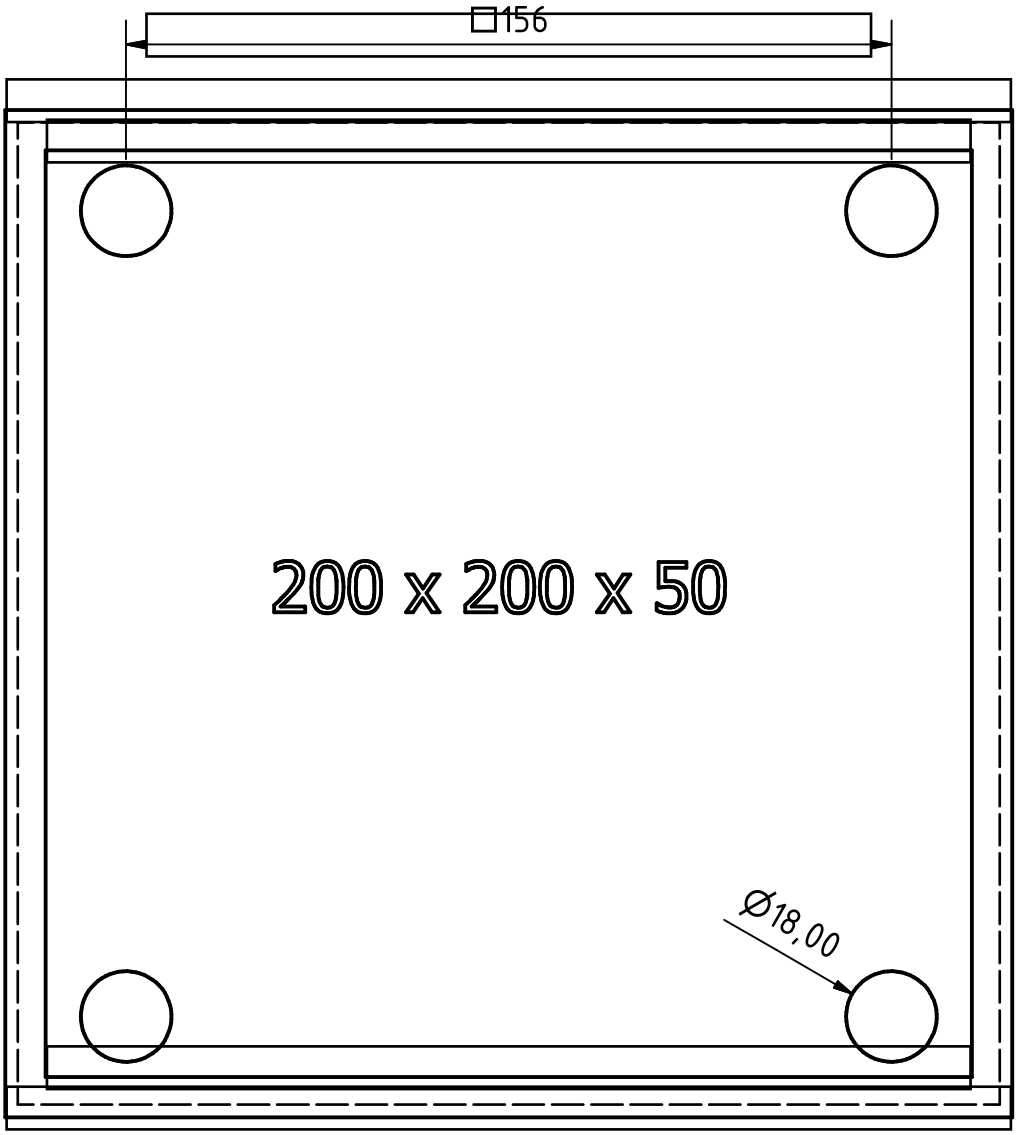

	Datum	Name
Gezeichnet	16.04.2013	Admin
Kontrolliert		
Norm		

Federelement Rammschutz-Geländer

Artikel 422.21.456

1

A4

Status	Änderungen	Datum	Name